BAYLAN
ELEKTRİK SAYAÇLARI

BM.01
Monofaze Tek Yönlü Aktif Elektronik Elektrik Sayacı



CE 1783
TSE
Test
TS EN ISO/IEC 17025
AB-0177-T
YÖNETİM SİSTEMİ BELGELERİMİZ
ISO 14001
ISO 27001
ISO 45001

GENEL ÖZELLİKLER

- MID (Ölçü aletleri direktifi) Sertifikalı
- Şebeke enerjisi olmadan da bilgileri saklama ve silinmez hafıza özelliği
- Gün içinde 8 farklı zaman dilimi ayarlanabilir ve her bir zaman diliminde tüketilen aktif enerjiyi 4 farklı tarifeden birine kaydedebilir. 3 farklı gün tipi (hafta içi, cumartesi, pazar) için ayrı ayrı zaman dilimi ve tarifelendirme yapabilecek özelliktedir.
- Yaz/kış saat uygulaması aktif edilmesi durumda otomatik olarak gerçekleştirir.
- Tarife bilgileri, sayaç tarih ve saati, yaz saati uygulaması durumu yetkili personel tarafından değiştirilebilir.
- Üst kapağın açılması durumunda, ilk 10 adet üst kapak açılma tarihini ve toplam açılma sayısını kaydeder.
- Klemens kapağının açılması durumunda, en son 24 adet açılma tarihini ve toplam açılma sayısını kayıt eder.
- Sayaç son 12 aya ait her tarife içinde tüketilen enerji miktarlarını, son 12 aya ait maximum demand bilgisi, tarih ve saatini kaydeder.
- Sayaç son 180 güne ait 15 dakika periyotlu 5 kanal yük profili kaydı yapabilir.
- Sayaç akım bağlantı hatalarının (ters akım) son 10 adetinin tarihini kaydeder.
- Sayaç enerji kesinti kayıtlarında son 200 adetin tarih ve saatini kaydeder.
- Uzun ömürlü ve bakımsız çalışma

TEKNİK ÖZELLİKLER

Sayaç Tipi	1 Fazlı, 2 Telli, Tek Yönlü Aktif Elektronik Elektrik Sayacı
Ölçüm Tipi	Çift Kanal Ölçümlü
Doğruluk Sınıfı	B
Bağlantı Şekli	Direkt
Referans Voltajı (Un)	230 V
Çalışma Gerilim Aralığı	0,8Un ile 1,15 Un arası
Çalışma Frekansı	50 Hz ±%5
Kalkış Akımı (Ist)	20mA (0,04.Itr)
Minimum Akım (Imin)	0,25 A
Geçiş Akımı (Itr)	0,5 A
Referans Akım (In)	5 A
Maksimum Akım (Imax)	100 A
IP Sınıfı	IP54 (Bina Dışı)
Koruma Sınıfı	İki (2)
Bağıl Nem Oranı	Maks. %95
Çalışma Sıcaklığı	-40 °C, +70 °C (3K7)
Depolama Sıcaklığı	0°C, +30°C
Mekanik Çevre Sınıfı	M1
Elektromanyetik Çevre Sınıfı	E2
Gerilim Devresi Güç Tüketimi	<1 W, 5 VA
Akım Devresi Güç Tüketimi	<4 VA
ESD Voltaj Dayanımı	Temaslı: 8 kV Havadan: 15 kV
Ani Darbe Gerilimi	6 kV
Sayaç Sabiti	1000 imp/kWh
LCD Ekran	6+3, Aydınlatmalı (Opsiyonel)
Haberleşme Hızı ve Arayüzü	Optik, RS485 (Opsiyonel) 300-19200 Baud
	(TS EN 62056-21)
Pil Ömrü İşletmede / Rafta	≥ 10 yıl / 4 Yıl
Zaman Saati Hassasiyeti	< 0,5sn/gün (oda sıcaklığında) (EN 62054-21)
İlgili Standartlar	TS EN 50470-1, TS EN 50470-3

DIŞ ÖLÇÜLER

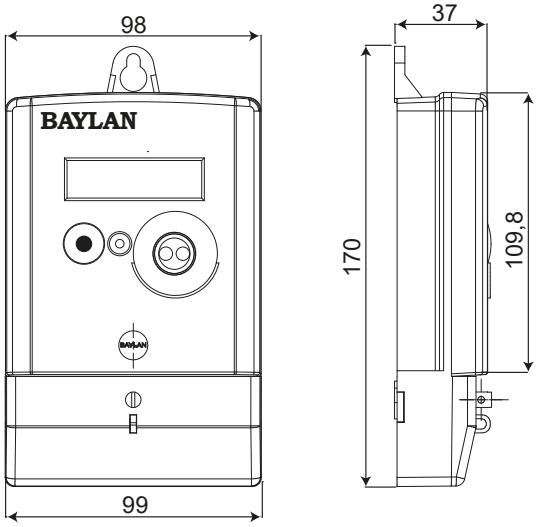

"Ürünlerimizde yapmış olduğumuz sürekli iyileştirme çalışmalarından dolayı, önceden haber vermeden ürün dizayn ve yapısında değişiklik yapma hakkını saklı tutarız."